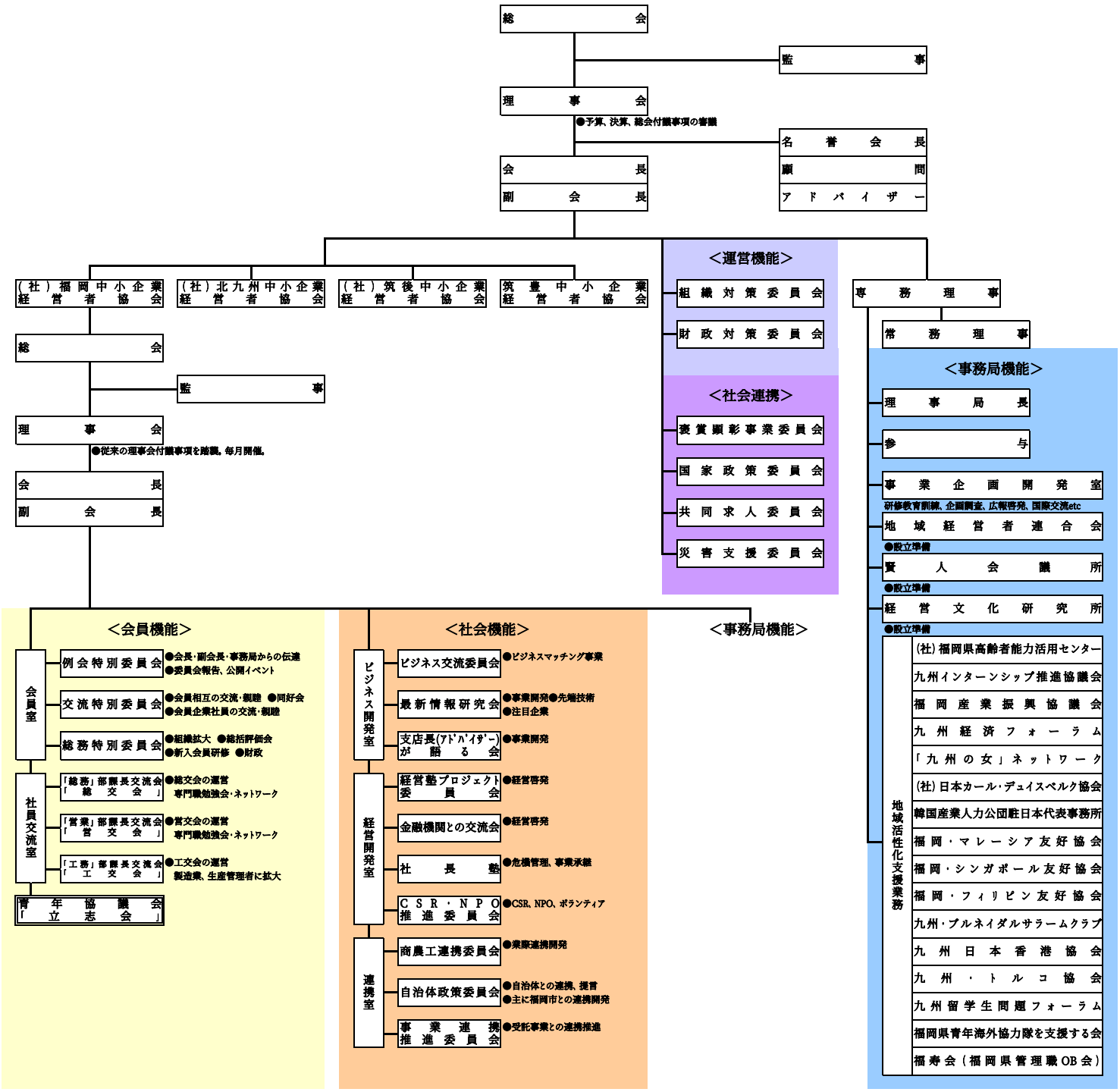
総会
監事
理事会
●予算、決算、総会付議事項の審議
名誉会長
顧問
アドバイザー
会長
副会長
(社)福岡中小企業経営者協会
(社)北九州中小企業経営者協会
(社)筑後中小企業経営者協会
筑豊中小企業経営者協会
<運営機能>
組織対策委員会
財政対策委員会
<社会連携>
褒賞顕彰事業委員会
国家政策委員会
共同求人委員会
災害支援委員会
専務理事
常務理事
<事務局機能>
理事局長
参与
事業企画開発室
研修教育制度、企画調査、広報啓発、国際交流etc
地域経営者連合会
●設立準備
賢人会議所
●設立準備
経営文化研究所
●設立準備
地域活性化支援業務
(社)福岡県高齢者能力活用センター
九州インターンシップ推進協議会
福岡産業振興協議会
九州経済フォーラム
「九州の女」ネットワーク
(社)日本カール・デュイスベルク協会
韓国産業人力公団駐日本代表事務所
福岡・マレーシア友好協会
福岡・シンガポール友好協会
福岡・フィリピン友好協会
九州・ブルネイダルサラームクラブ
九州日本香港協会
九州・トルコ協会
九州留学生問題フォーラム
福岡県青年海外協力隊を支援する会
福寿会(福岡県管理職OB会)
総会
監事
理事会
●従来の理事会付議事項を踏襲。毎月開催。
会長
副会長
<会員機能>
会員室
例会特別委員会
●会長・副会長・事務局からの伝達
●委員会報告、公開イベント
交流特別委員会
●会員相互の交流・親睦 ●同好会
●会員企業社員の交流・親睦
総務特別委員会
●組織拡大 ●総括評価会
●新入会員研修 ●財政
社員交流室
「総務」部課長交流会「総交会」
●総交会の運営
専門職勉強会・ネットワーク
「営業」部課長交流会「営交会」
●営交会の運営
専門職勉強会・ネットワーク
「工務」部課長交流会「工交会」
●工交会の運営
製造業、生産管理者に拡大
青年協議会「立志会」
<社会機能>
ビジネス開発室
ビジネス交流委員会
●ビジネスマッチング事業
最新情報研究会
●事業開発●先端技術
●注目企業
支店長(ｱﾄﾞﾊﾞｲｻﾞｰ)が語る会
●事業開発
経営開発室
経営塾プロジェクト委員会
●経営啓発
金融機関との交流会
●経営啓発
社長塾
●危機管理、事業承継
CSR・NPO推進委員会
●CSR、NPO、ボランティア
連携室
商農工連携委員会
●業際連携開発
自治体政策委員会
●自治体との連携、提言
●主に福岡市との連携開発
事業連携推進委員会
●受託事業との連携推進
<事務局機能>